WONTECH

ONE STOP
MANUFACTURER

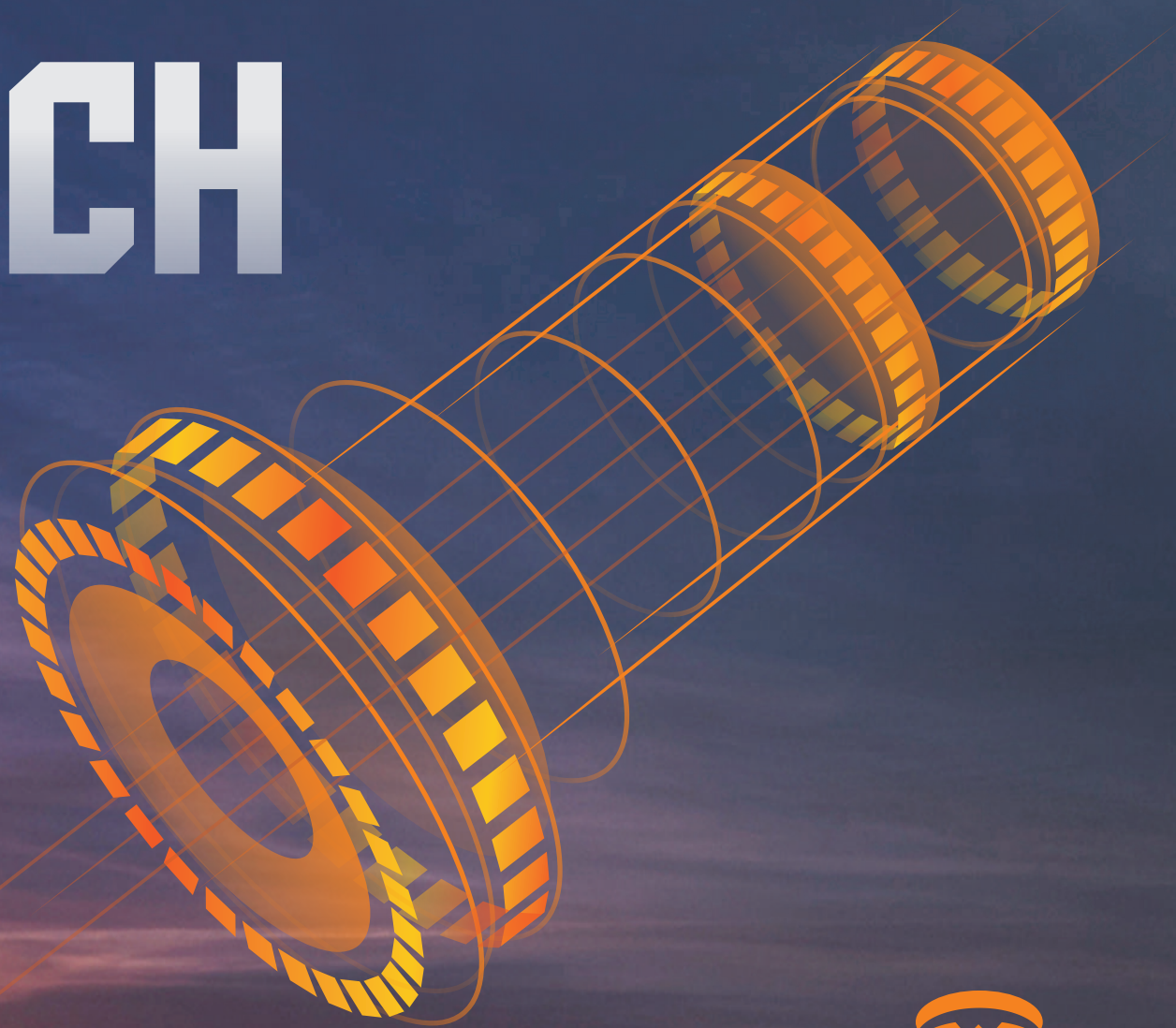

—

FOR WATER WELL
DRILLING & FOUNDATION

WONTECH

01

Materials

02

Machining

03

Heat Treatment

04

Precision Machining

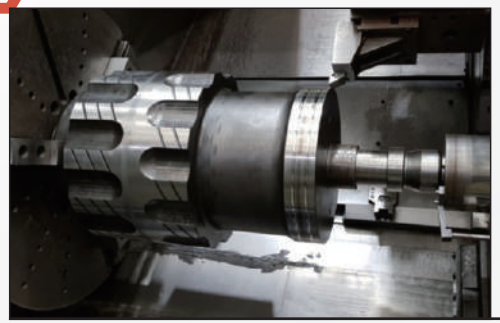

05

Final Assembly& Painting

06

Packing & Shipment

N120 270S(12")	头部直径 Diameter		排气孔数量 Flushing Holes	花键数 Splines	布齿 No.xButton Diameter(mm)		尾部长度 Shank Length(mm)	重量 Weight
	mm	inch			边齿 Gauge	中齿 Front		Kg
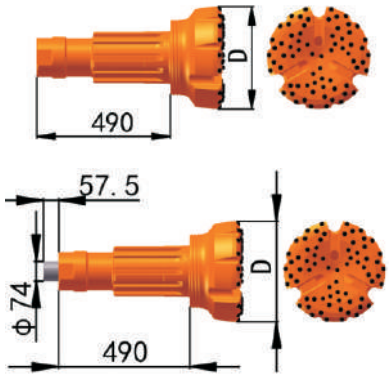	φ301	11 7/8"	3	8	12xΦ19	36xΦ16	468	130
	φ350	13 3/4"	3	8	12xΦ19	48xΦ16	468	180
	φ380	15"	3	8	12xΦ19	51xΦ19	468	210
	φ390	15 3/8"	3	8	12xΦ19	54xΦ19	468	220
	φ405	16"	4	8	12xΦ19	63xΦ19	468	230
	φ425	16 3/4"	4	8	12xΦ19	72xΦ19	468	250
	φ435	17 1/8"	4	8	12xΦ19	74xΦ19	468	260
	φ445	17 7/15"	4	8	12xΦ19	77xΦ19	468	270

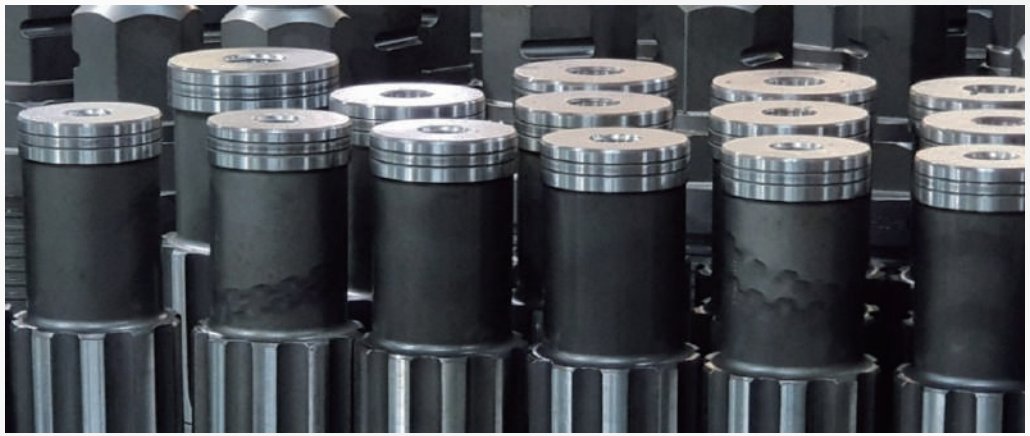

N125 320S(14")	头部直径 Diameter		排气孔数量 Flushing Holes	花键数 Splines	布齿 No.xButton Diameter(mm)		尾部长度 Shank Length(mm)	重量 Weight
	mm	inch			边齿 Gauge	中齿 Front		Kg
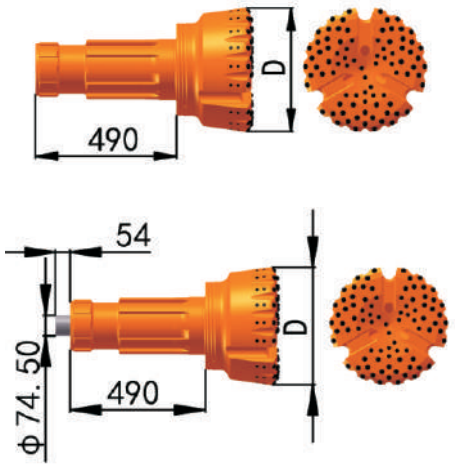	φ380	15"	3	10	12xΦ19	51xΦ19	490	290
	φ390	15 3/8"	3	10	12xΦ19	54xΦ19	490	295
	φ405	16"	4	10	12xΦ19	63xΦ19	490	310
	φ425	16 3/4"	4	10	12xΦ19	72xΦ19	490	325
	φ430	17"	4	10	12xΦ19	74xΦ19	490	330
	φ435	17 1/8"	4	10	12xΦ19	74xΦ19	490	335
	φ445	17 1/2"	4	10	12xΦ19	77xΦ19	490	345
	φ450	17 3/4"	4	10	12xΦ19	77xΦ19	490	350
	φ460	18 1/8"	4	10	12xΦ19	79xΦ19	490	360
	φ475	18 3/4"	4	10	16xΦ19	81xΦ19	490	375

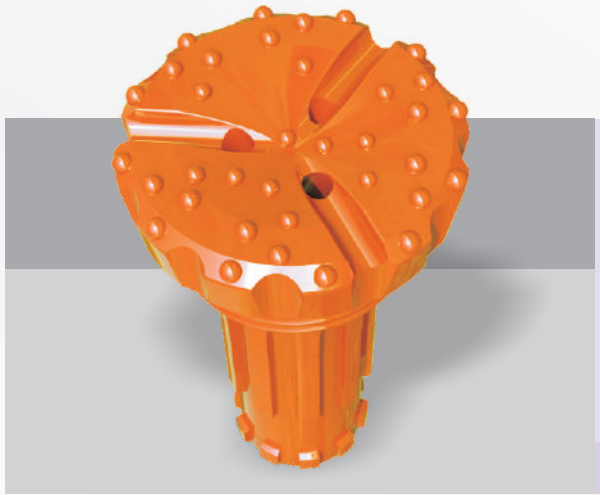

Concave Face

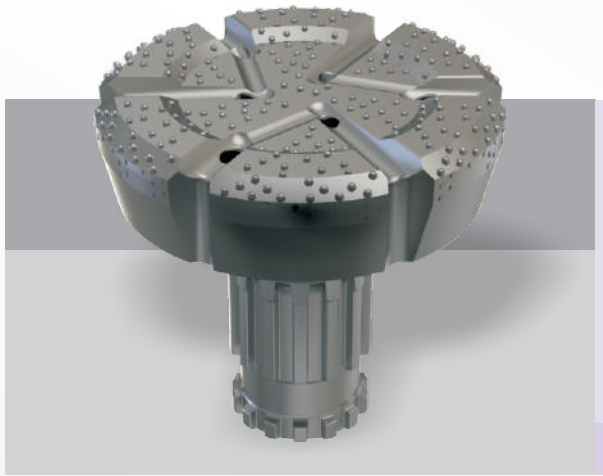

Drop Center

SD15 370S(16")	头部直径 Diameter		排气孔数量 Flushing Holes	花键数 Splines	布齿 No.xButton Diameter(mm)		尾部长度 Shank Length(mm)	重量 Weight
	mm	inch			边齿 Gauge	中齿 Front		Kg
	φ445	17 1/2"	4 525	10	12xΦ19	77xΦ19	525	445
	φ450	17 3/4"	4 525	10	12xΦ19	77xΦ19	525	450
	φ460	18 1/8"	4 525	10	12xΦ19	79xΦ19	525	460
	φ475	18 3/4"	4 525	10	16xΦ19	81xΦ19	525	475
	φ508	20"	4 525	10	16xΦ19	86xΦ19	525	510
	φ525	20 5/8"	4 525	10	20xΦ19	94xΦ19	525	525
	φ530	20 7/8"	4 525	10	20xΦ19	94xΦ19	525	530
	φ535	21 1/16"	4 525	10	20xΦ19	94xΦ19	525	535
	φ550	21 1/2"	4 525	10	20xΦ19	94xΦ19	525	550
	φ575	22 3/5"	4 525	10	20xΦ19	94xΦ19	525	575
	φ610	24"	4 525	10	24xΦ19	108xΦ19	525	615

SD18 410S(18")	头部直径 Diameter		排气孔数量 Flushing Holes	花键数 Splines	布齿 No.xButton Diameter(mm)		尾部长度 Shank Length(mm)	重量 Weight
	mm	inch			边齿 Gauge	中齿 Front		Kg
	φ500		4	12	16xΦ19	86xΦ19	530	565
	φ525	21 1/2"	4	12	20xΦ19	94xΦ19	530	590
	φ550	22 3/5"	4	12	20xΦ19	94xΦ19	530	615
	φ575	24"	4	12	20xΦ19	94xΦ19	530	640
	φ610	25 1/2"	4	12	24xΦ19	108xΦ19	530	695
	φ625		4	12	24xΦ19	126xΦ19	530	730
	φ650	20 5/8"	4	12	24xΦ19	126xΦ19	530	780

CHANGSHA WONTECH ENGINEERING MACHINERY CO.,LTD

Tel: 0086-731-85853118 / Add: Railway Station Road,Ningxiang Economic Development Zone,Changsha,Hunan,P.R.China
Fax: 0086-731-81800886 / E-mail: info@wontechgroup.com / Web: https://wontech.en.alibaba.com https://www.dthhammer-bits.com